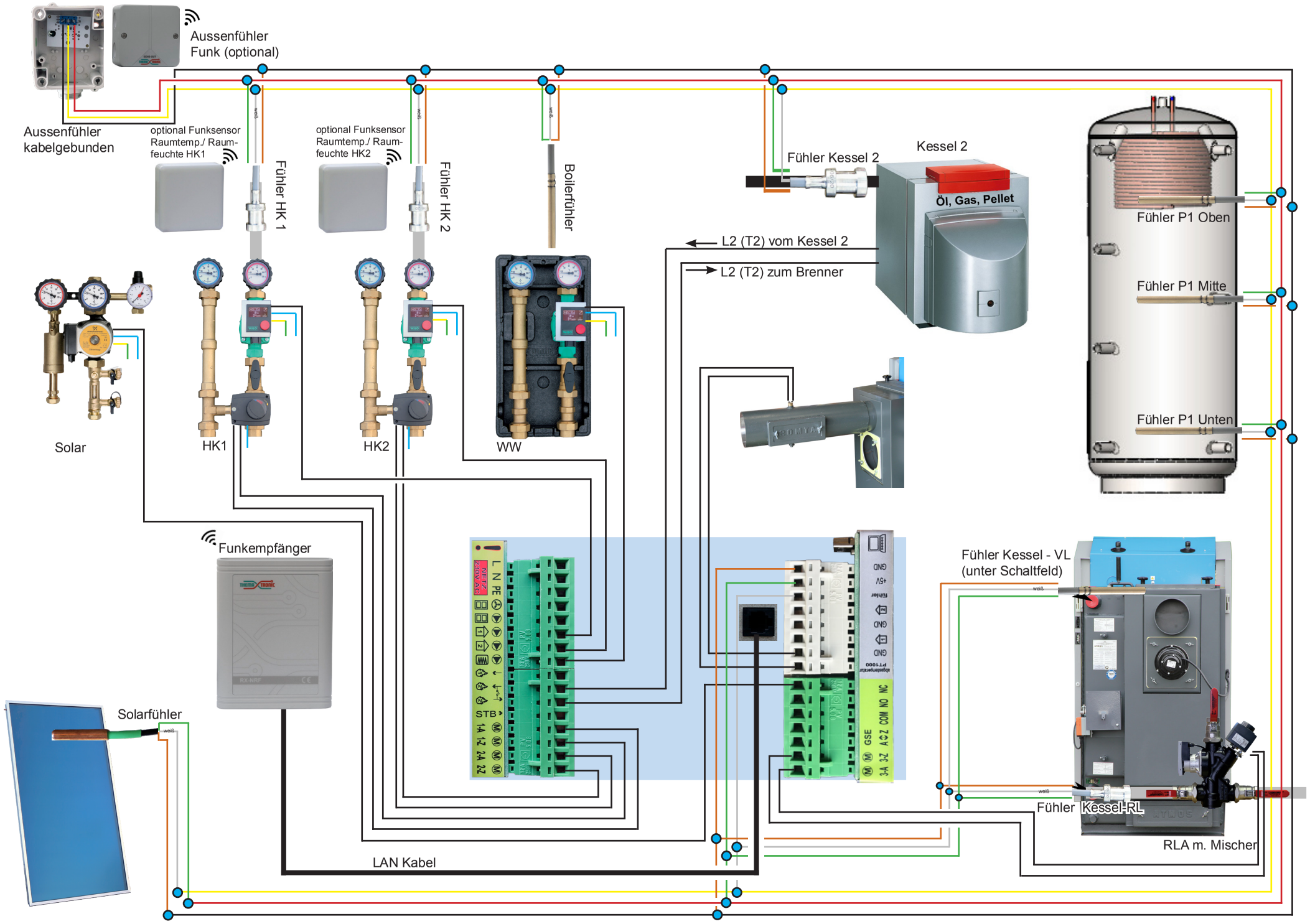
Aussenfühler
Funk (optional)
Aussenfühler
kabelgebunden
optional Funksensor
Raumtemp./ Raum-
feuchte HK1
optional Funksensor
Raumtemp./ Raum-
feuchte HK2
Fühler HK 1
Fühler HK 2
Boilerfühler
Fühler Kessel 2
Kessel 2
Öl, Gas, Pellet
L2 (T2) vom Kessel 2
L2 (T2) zum Brenner
Fühler P1 Oben
Fühler P1 Mitte
Fühler P1 Unten
Solar
HK1
HK2
WW
Funkempfänger
Solarfühler
LAN Kabel
Fühler Kessel - VL
(unter Schaltfeld)
Fühler Kessel-RL
RLA m. Mischer

Hinweise zum JBR - Datenfühleranschluss

Achtung - es ist absolut wichtig, dass beim Anschluss des GND - Daten und +5V Signals kein Draht bzw. keine Farbe verwechselt wird. Prinzipell wird **GND** mit **schwarz**, **+5V** mit **rot** und das **Datensignal** mit **gelb** angeschlossen. Da manche Fühler aber bereits ein ander farbiges Kabel besitzen, ist es wichtig, dass Sie in diesem Fall wie unten dargestellt den Anschluss vornehmen.

Klebefühler (alte Ausführ.)
Anwendung:
an allen Oberflächen möglich

Anschluss
GND - schwarz
Daten - gelb
+5V - rot

Aussenfühler

Anschluss
GND - schwarz
Daten - gelb
+5V - rot

Rohranlegefühler
Anwendung:
Heizkreis 1, Heizkreis 2, Kesselrücklauf
Kessel 2

Anschluss:
GND - ist braun- mit schwarz weiter
Daten - ist weiß - mit gelb weiter
+5V - ist grün - mit rot weiter

Tauch- / Klemmfühler
Anwendung:
Pufferfühler, Boilerfühler, Kesselvorlauf, Solarfühler
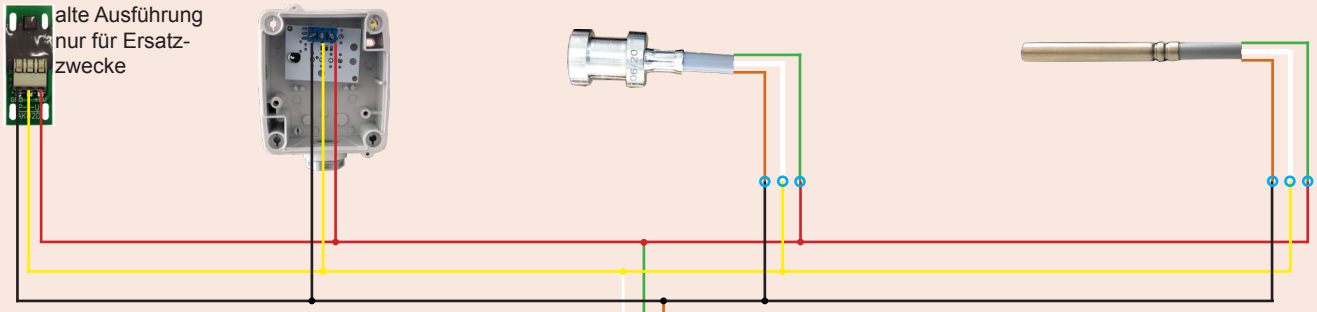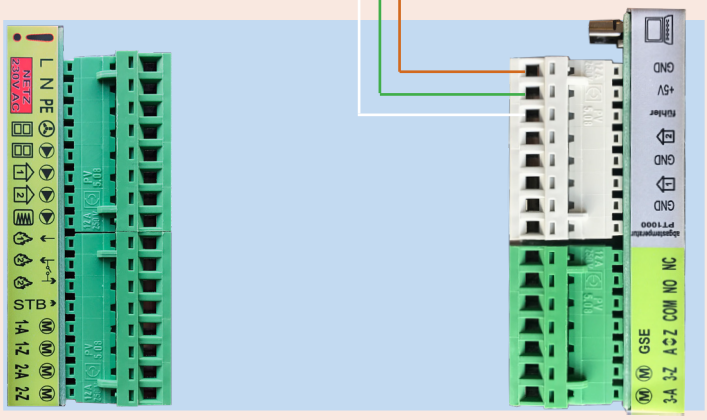
Anschluss:
GND - ist braun- mit schwarz weiter
Daten - ist weiß - mit gelb weiter
+5V - ist grün - mit rot weiter