ATMOS ZENTRALLAGER GMBH
04862 MOCKREHNA
TORGAUER STR: 10 - 14
TEL.: 034244 5946 0
www.atmos-zentrallager.de

ATMOS
Zentrallager
Generalvertrieb Deutschland

elektr. Anschlussplan für GSP Wandaufbau JBR WiFi im Kombikessel

www.atmos-zentrallager.de

JBR WiFi

JBR Elektroanschlussplan - GSP Kombikessel - Wandmontage 02/2021

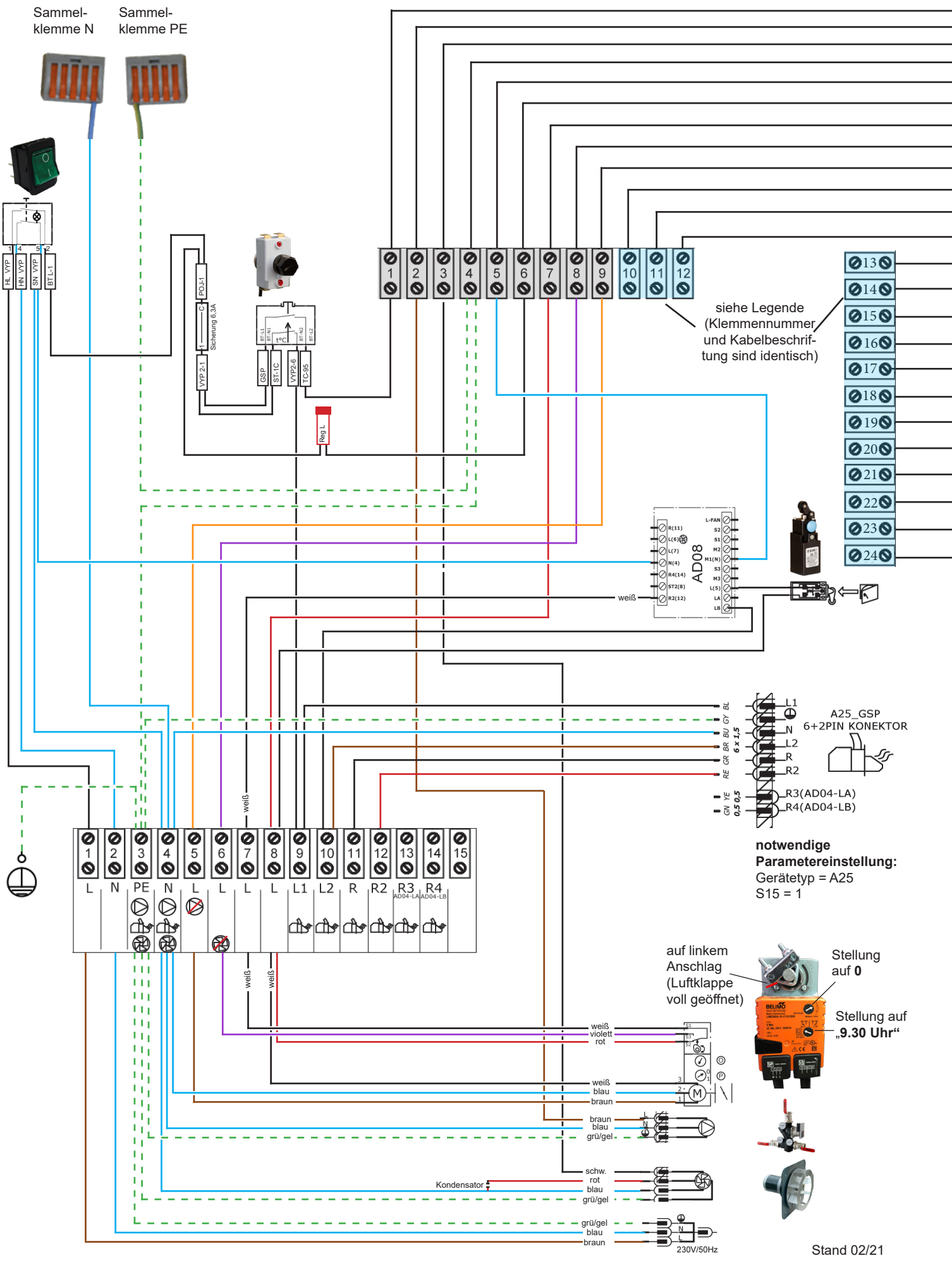

Stand 02/21

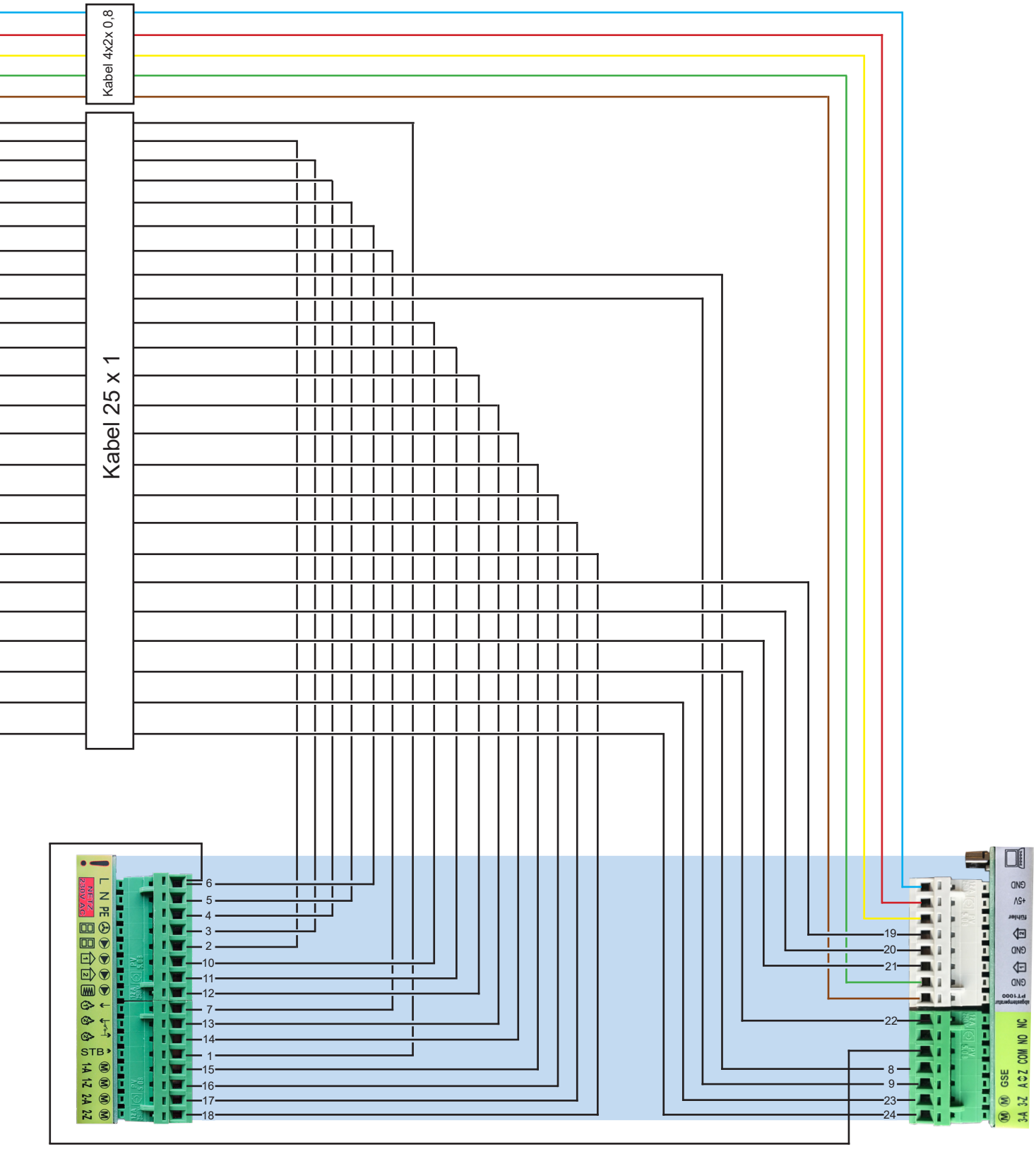

Legende zur Kabelbezeichnung (25 x 1):

1	STB
2	L - Ladepumpe (Laddomat)
3	L - Saugzuggebläse
4	PE - Netzanschluss
5	N - Netzanschluss
6	L - Netzanschluss
7	L2 - Kessel 1
8	Belimo - auf
9	Belimo - zu
10	L - Pumpe HK1
11	L - Pumpe HK2
12	L - WW Speicherladepumpe
13	Kessel 2 Schaltkontakt Eingang (potenzialfrei)
14	Kessel 2 Schaltkontakt Ausgang (potenzialfrei)
15	Mischer HK1 - auf
16	Mischer HK1 - zu
17	Mischer HK2 - auf
18	Mischer HK2 - zu
19	Raumthermostat HK2
20	GND für Raumthermostat HK1 u.HK2
21	Raumthermostat HK1
22	L - Solarpumpe
23	Mischer Rücklaufanhebung - zu
24	Mischer Rücklaufanhebung - auf

Legende zur Kabelbezeichnung (4x2 x 0,8):

blau	Datenfühler - GND
rot	Datenfühler - 5V
gelb	Datenfühler - Daten
braun	Abgasfühler
grün	Abgasfühler GND