JBR Elektroanschlussplan - Holzvergaser - Schaltfeldeinbau
mit Nutzung der originalen Grundverdrahtung

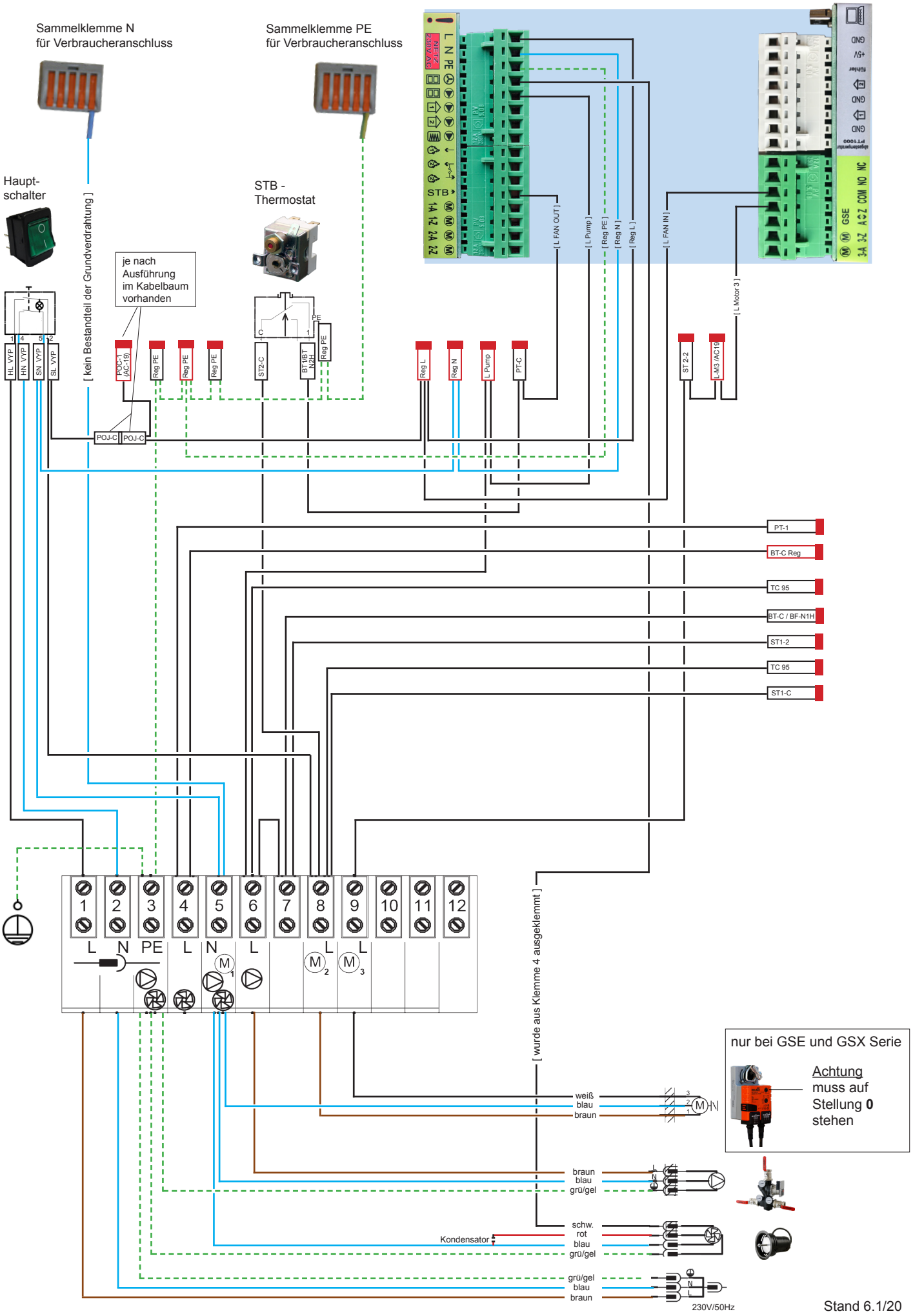

Stand 6.1/20