ERSATZTEILÜBERSICHT KESSELSERIE: DC 15 E

RÜCKFAX AN:
034244 5946 23

Sie erhalten noch am gleichen Tag Ihr Angebot!

	Artikel
1	Hauptschalter
2	Kesselthermometer
3	Platikrädchen für Thermostatverstellung
4	Plastikrosette für Kühlschleifeneingang
5	Ladepumpenthermostat
6	Plastikkronmutter
7	Reinigungsdeckel für Rauchgaskanal oben
8	Dichtung für Reinigungsdeckel oben
10	Feuerzugsregler
11	Frischluftstutzen
12	Reinigungsdeckel

	Artikel
13	Dichtung für Reinigungsdeckel
14	Feuerraumeinlagen
15	Düse inkl. Kit und Dichtungen
16	Unterer Teil des Verbrennungsraumes Teil A (2 Teile)
17	Unterer Teil des Verbrennungsraumes Teil B (2 Teile)
18	Verbrennungsraumgewölbe
19	Türdichtung
20	Türsibrale inkl. Schrauben und Unterlegscheiben
21	Türgriff komplett
22	Regulierungsklappe
23	Anheizklappe

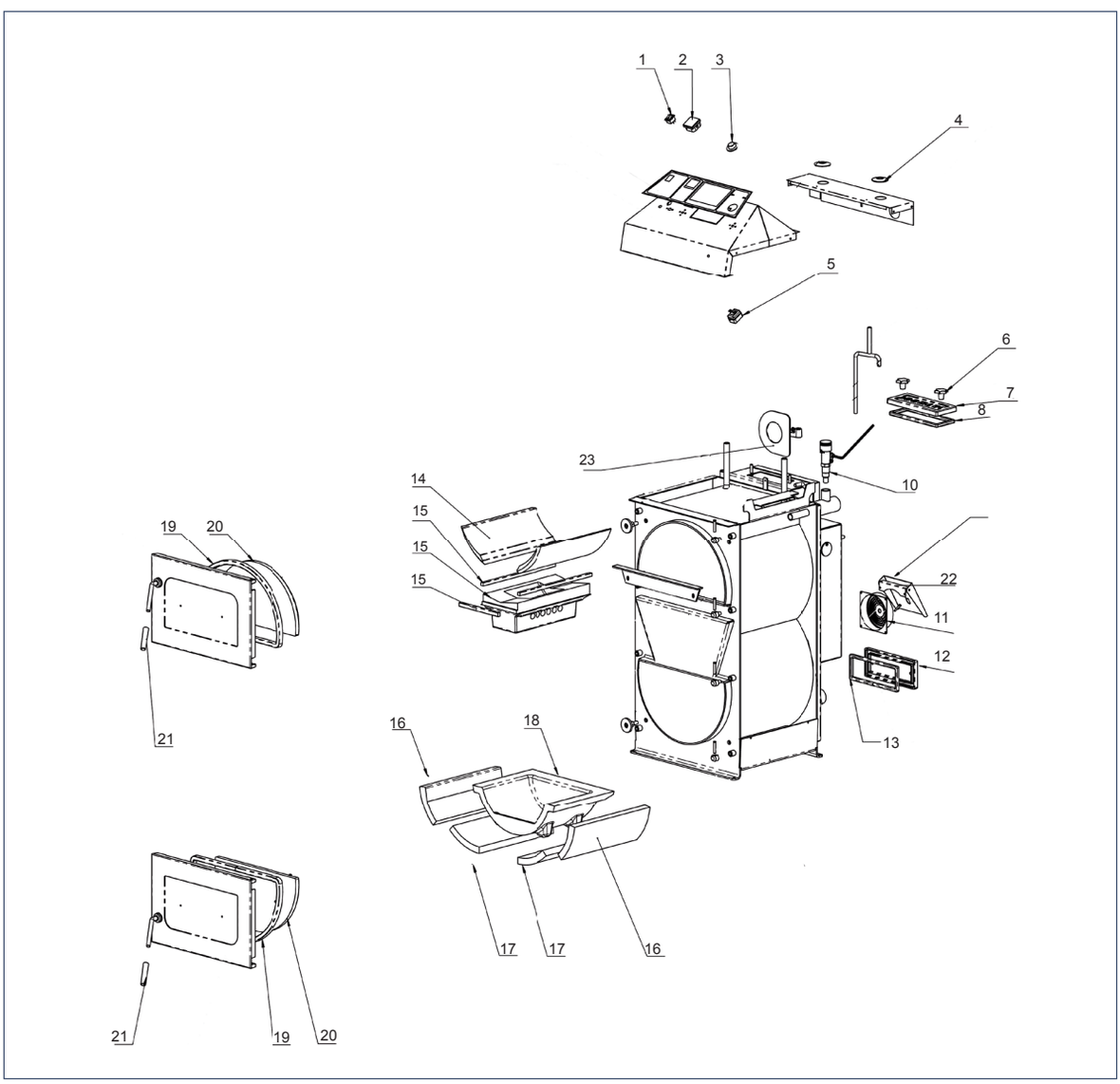

Alle aufgeführten Preise zuzüglich gesetzl.Mwst.